LVSET2SLE

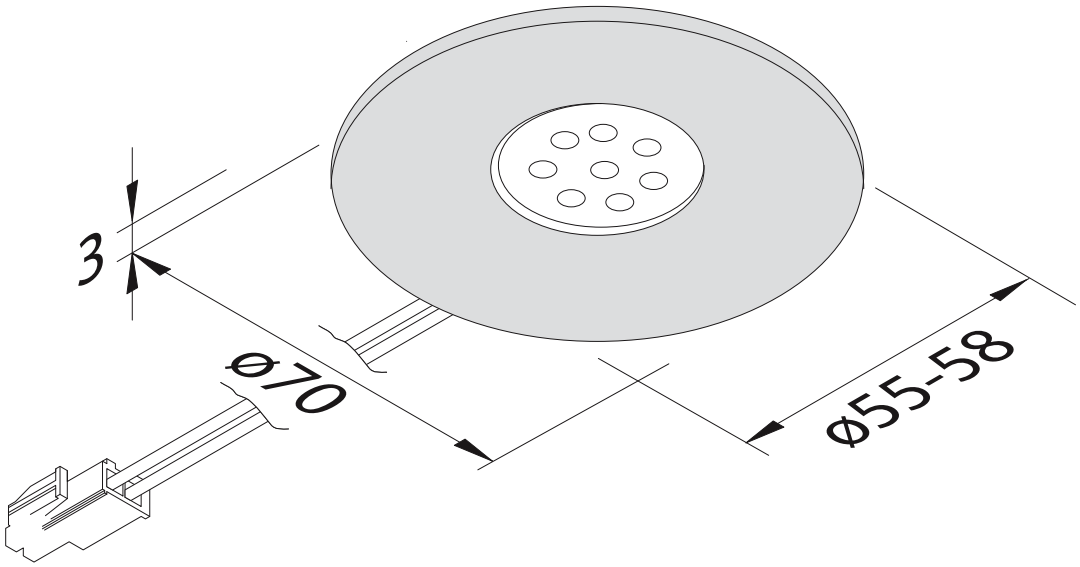

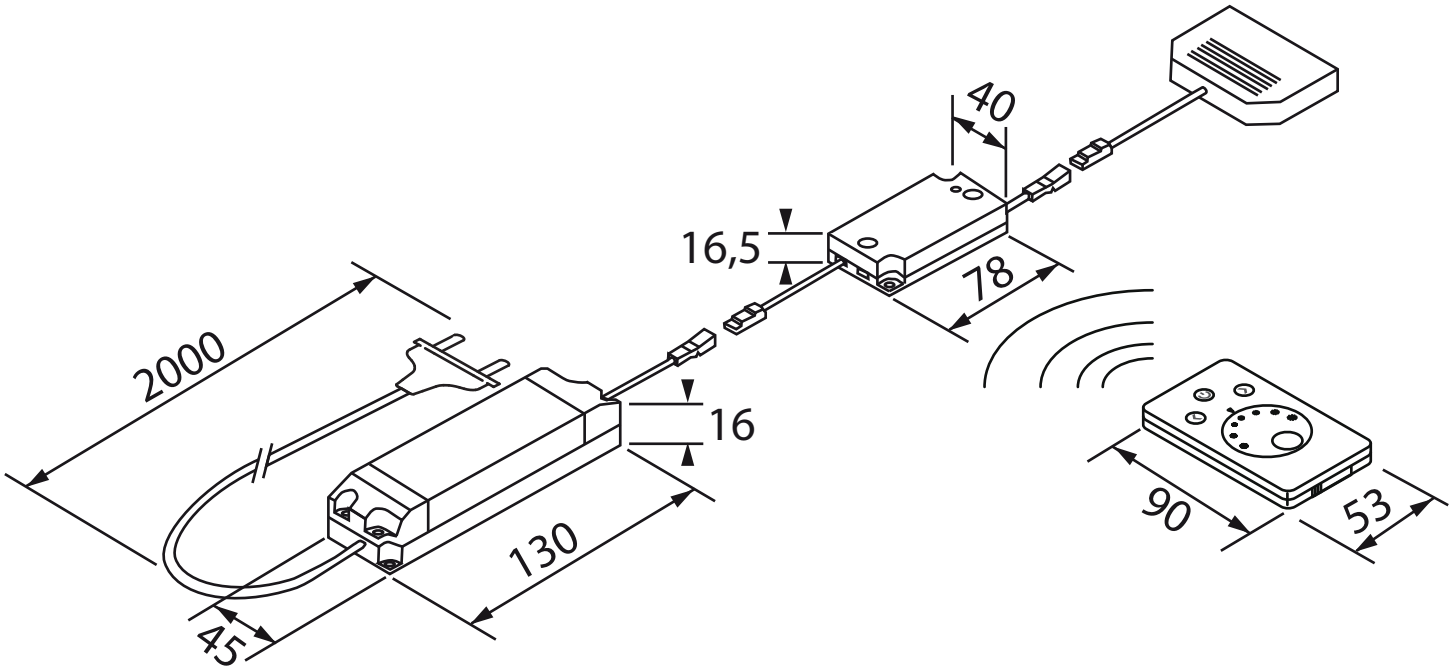

Doeco b.v. Coenecoop 135, 2741 PJ Waddinxveen Telefoon 0182 - 64 28 88 Fax 0182 - 61 83 88 E-mail: doeco@doeco.nl Internet: www.doeco.nl
Doeco n.v. Essensteenweg 41, 2930 Brasschaat (B) Telefoon 03 - 633 90 50 Fax 03 - 633 90 55 E-mail: info@doeco.be Internet: www.doeco.be